FAAC 820 / 860
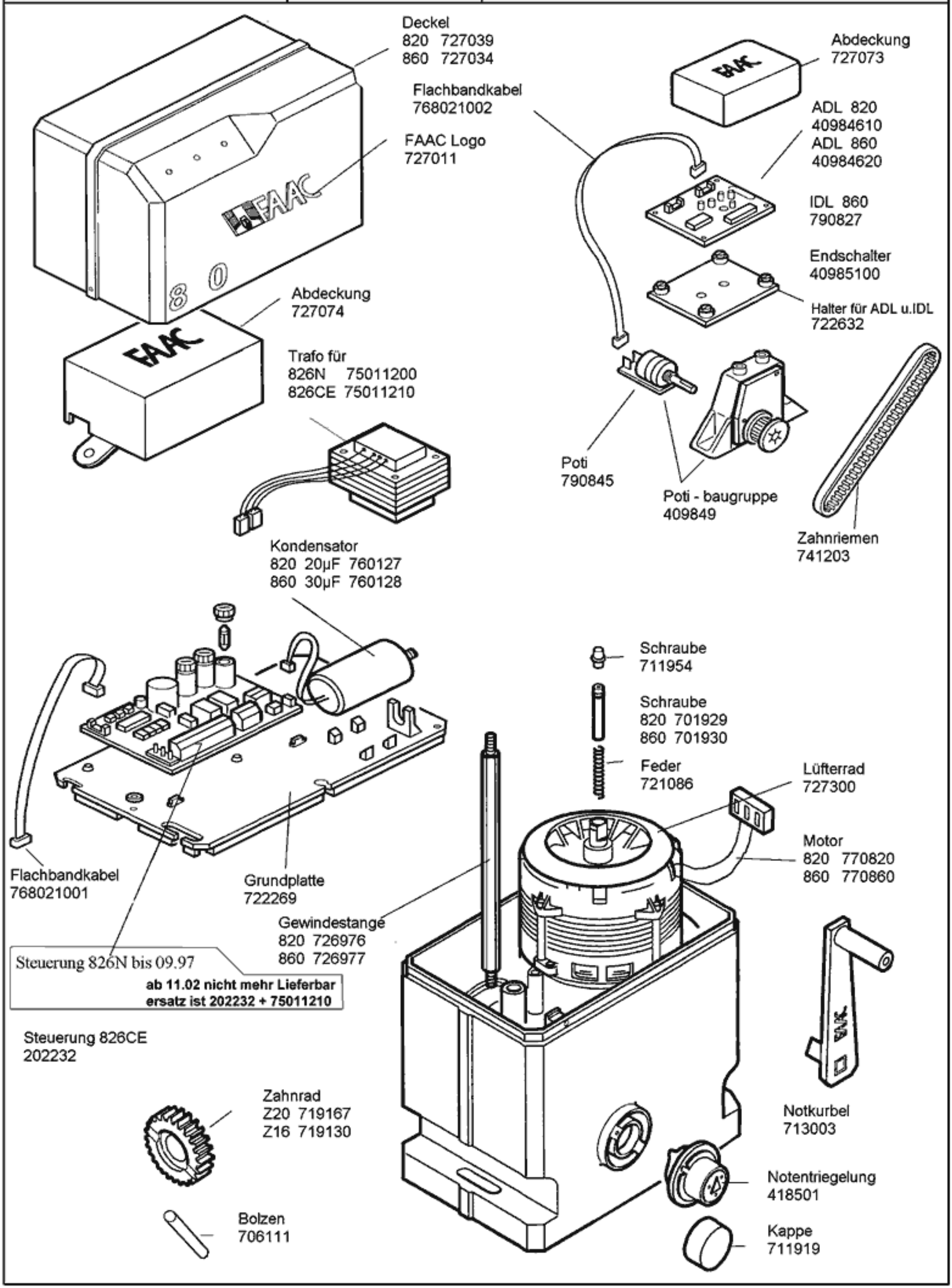
TAF
Am Sonnwiesgraben 31
83404 Ainring - Heidenpoint
Tel. 08654 / 485660
Fax. 08654 / 485662